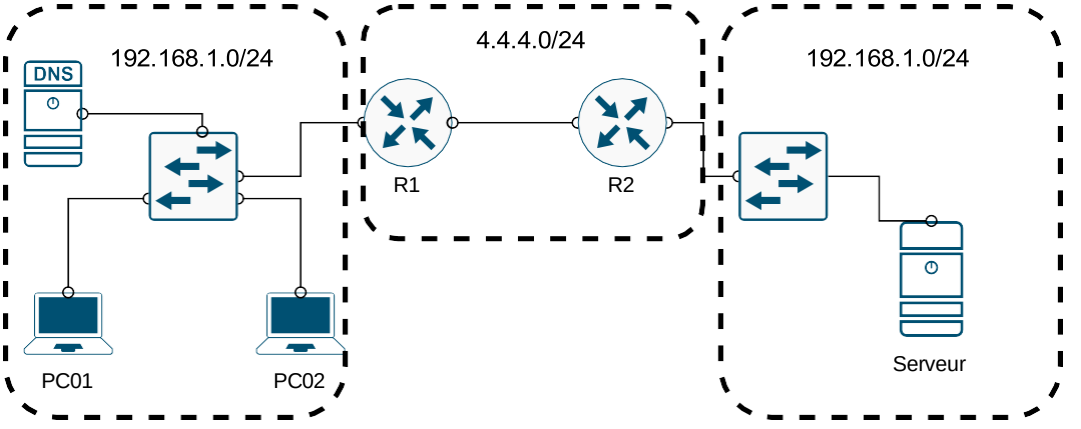

Caractéristiques d'attribution des adresses IP

Ports	Attribution	Réseau	Mappage NAT
R1 : G0/0	192.168.1.1	192.168.1.0/24	/
R1 : G0/1	4.4.4.1	4.4.4.0/24	/
R2 : G0/0	192.168.1.1	192.168.1.0/24	/
R2 : G0/1	4.4.4.2	4.4.4.0/24	/
PC01	192.168.1.2	192.168.1.0/24	4.4.4.3
PC02	192.168.1.3	192.168.1.0/24	4.4.4.4
Serveur DNS	192.168.1.4	192.168.1.0/24	4.4.4.5
Serveur	192.168.1.2	192.168.1.0/24	4.4.4.6

Partie 1 : Création du Réseau et configuration des paramètres de base du périphérique

Dans la Partie 1, vous allez configurer la topologie du réseau et les paramètres de base sur les hôtes du PC, les commutateurs et le routeur.

- **Étape 1 : Câblez le réseau conformément à la topologie.**
- **Étape 2 : Configurez les hôtes de PC.**

Partie 2 : Configuration et vérification de la fonction NAT statique

- **Étape 1 : Configurez un mappage statique.**
  Utilisez la commande suivante ***ip nat inside source static local-ip global-ip***
- **Étape 2 : Indiquez les interfaces.**
  Exécutez les commandes **ip nat inside** et **ip nat outside** pour les interfaces.

- **Etape 3 : Testez la configuration**

  Affichez la table NAT statique en exécutant la commande **show ip nat translation.**